Enodis Productions

FICHE TECHNIQUE

Braisières basculantes gaz

Modèles ☐ BG 100 ☐ BG 150 ☐ BG 200

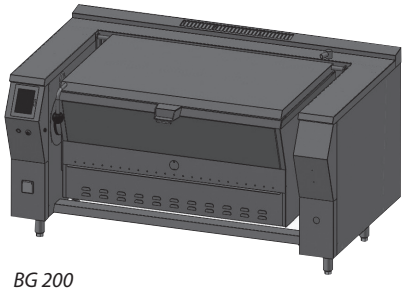

BG 200

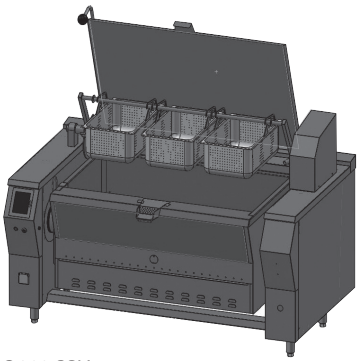

BG 200-RPV

Équipements de série

- Braisière sur pieds inox de 150 mm
- Couvercle doublé isolé et étanche (sans vis) équilibré en toutes positions
- Alimentation eau par le rejet fixé sur la plage arrière
- Basculement de la cuve à l'avant par vérin électrique étanche commandé à partir de l'écran (hauteur sous le bec : 300 mm)
- Sécurité de surchauffe
- Arrêt de chauffe en position basculée
- Douchette sur enrouleur
- Prise de courant mono
- **Automate écran tactile couleur*** permettant la gestion :
  - des électrovannes d'alimentation d'eau
    - eau chaude et eau froide sans limite de quantité
    - comptage intégré pour l'eau froide
  - de la régulation de la température par l'intermédiaire des thermocouples :
    - fond 250 °C
    - cuve (150 °C - liquide)
    - fond + cuve ensemble
  - programmation des modes et temps de cuisson
  - Transfert HACCP sur clé USB
  - Démarrage différé de la cuisson
  - Précablage pour tracabilité sortie 0-10V

Options et accessoires

- Sonde à piquer permettant la régulation bain + produits
- Gestion d'énergie
- Robinet de puisage (pour vider sans basculer)
- Crépine
- Braisière mobile sur 4 roulettes chape inox dont 2 à frein
- Rampe pare-chocs, perche
- Pieds inox hauteur 250 mm
- Relevage paniers
- Pupitre

**Colonne gauche*

Caractéristiques générales

Cuve largement rayonnée en inox (40/10 pour le fond, l'arrière, les côtés et l'avant), doublée sur les côtés et l'arrière, avec retenue à l'avant canalisant le vidage.
Fond bi-métal 4+12.

Corps de chauffe composé de brûleurs inox avec plaques céramiques assurant une **reprise très rapide**.
Allumage automatique avec contrôle de flamme.

Plage épaisseur 15/10e écartées de **80 mm** de la cuve (**facilité de nettoyage**).
Châssis en profilés inox. Habillage inox brossé.
Normes gaz : 1312 BU 5292

Écran d'accueil

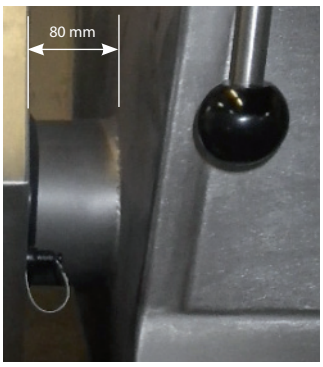

Passage des énergies par l'axe de basculement

Bec en forme de guide-jet et lèvres de retenue importantes canalisant le vidage.

ENODIS France
Parc d'activités des Radars
23 rue Condorcet
91712 Fleury-Mérogis Cedex

Tél. 01 69 02 25 25
Fax. 01 69 02 25 00
email : infos@enodis.fr

www.enodis.fr
Doc BG
05/2017.V1

Enodis Fabricant Grande Cuisine

Enodis Productions

FICHE TECHNIQUE

Modèle BG 100

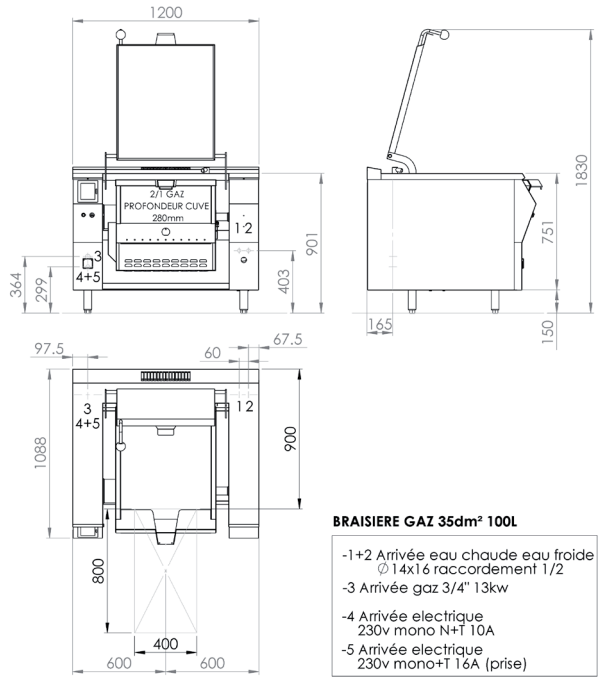

BRAISIERE GAZ 35dm² 100L

-1+2 Arrivée eau chaude eau froide ∅14x16 raccordement 1/2
-3 Arrivée gaz 3/4" 13kw
-4 Arrivée electrique 230v mono N+T 10A
-5 Arrivée electrique 230v mono+T 16A (prise)

1	Inox	/	321.4 Kgs	N° plan
Nbr	Matière	Epaisseur / Dimension	Masse	**BG 100**

RESERVATION BG 100

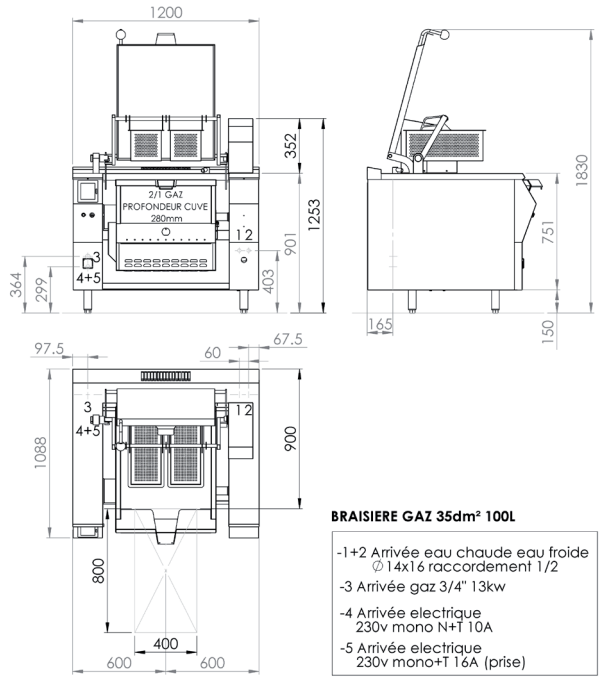

BRAISIERE GAZ 35dm² 100L

-1+2 Arrivée eau chaude eau froide ∅14x16 raccordement 1/2
-3 Arrivée gaz 3/4" 13kw
-4 Arrivée electrique 230v mono N+T 10A
-5 Arrivée electrique 230v mono+T 16A (prise)

1	Inox	/	346.3 Kgs	N° plan
Nbr	Matière	Epaisseur / Dimension	Masse	**BG 100-RPV**

RESERVATION BG 100+RPV

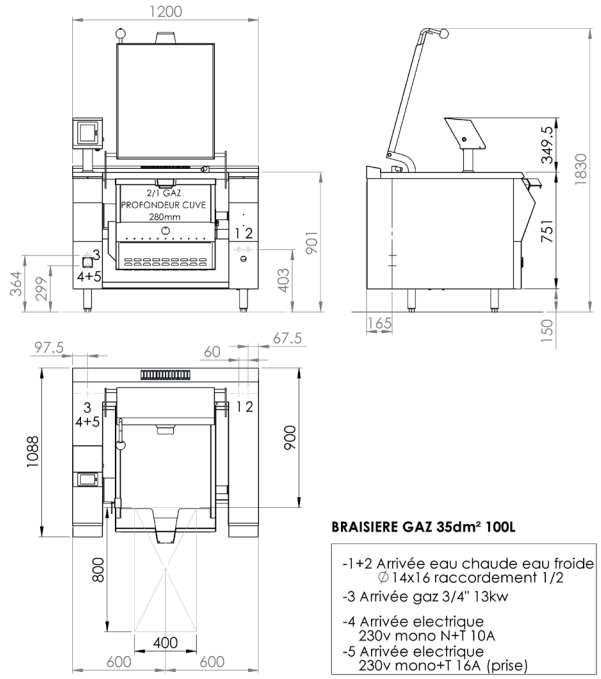

BRAISIERE GAZ 35dm² 100L

-1+2 Arrivée eau chaude eau froide ∅14x16 raccordement 1/2
-3 Arrivée gaz 3/4" 13kw
-4 Arrivée electrique 230v mono N+T 10A
-5 Arrivée electrique 230v mono+T 16A (prise)

1	Inox	/	325.0 Kgs	N° plan
Nbr	Matière	Epaisseur / Dimension	Masse	**BG 100 PUPITRE**

RESERVATION BG 100 PUPITRE

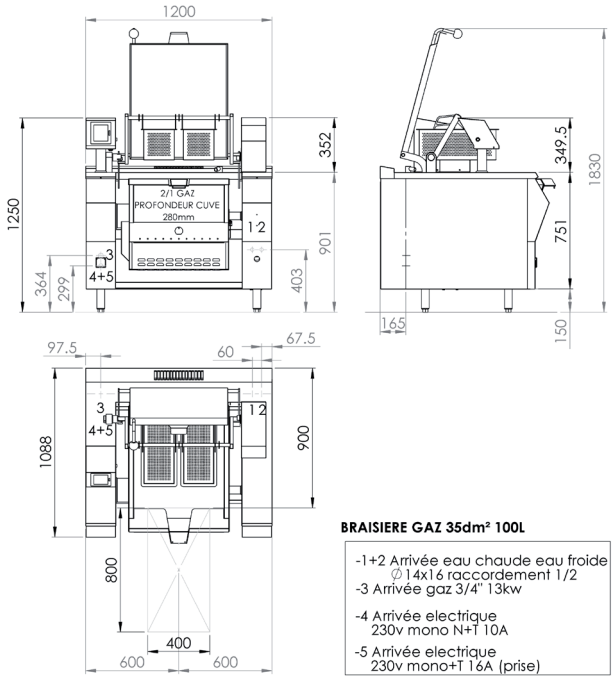

BRAISIERE GAZ 35dm² 100L

-1+2 Arrivée eau chaude eau froide ∅14x16 raccordement 1/2
-3 Arrivée gaz 3/4" 13kw
-4 Arrivée electrique 230v mono N+T 10A
-5 Arrivée electrique 230v mono+T 16A (prise)

1	Inox	/	349.9 Kgs	N° plan
Nbr	Matière	Epaisseur / Dimension	Masse	**BG 100-RPV PUPITRE**

RESERVATION BG 100-RPV PUPITRE

Enodis Productions

FICHE TECHNIQUE

Modèle BG 150

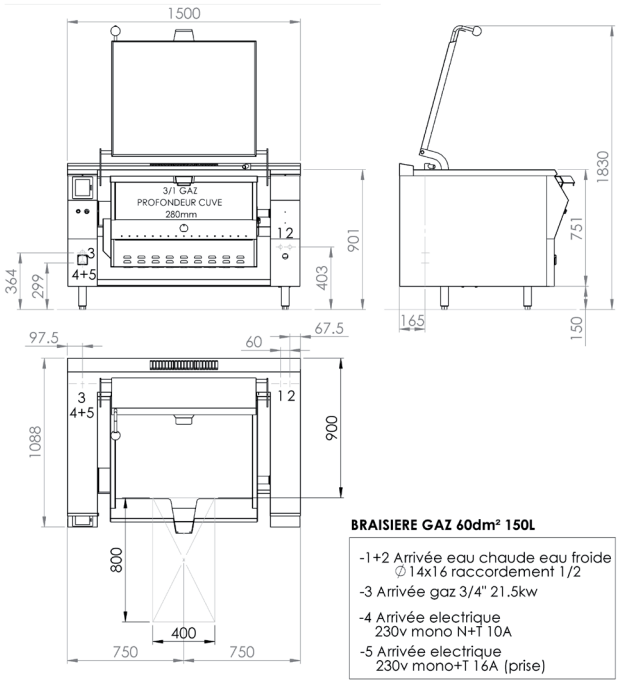

BRAISIERE GAZ 60dm² 150L

- -1+2 Arrivée eau chaude eau froide ∅14x16 raccordement 1/2
- -3 Arrivée gaz 3/4" 21.5kw
- -4 Arrivée electrique 230v mono N+T 10A
- -5 Arrivée electrique 230v mono+T 16A (prise)

1	Inox	/	398.2 Kgs	N° plan
Nbr	Matière	Epaisseur / Dimension	Masse	**BG 150**

RESERVATION BG 150

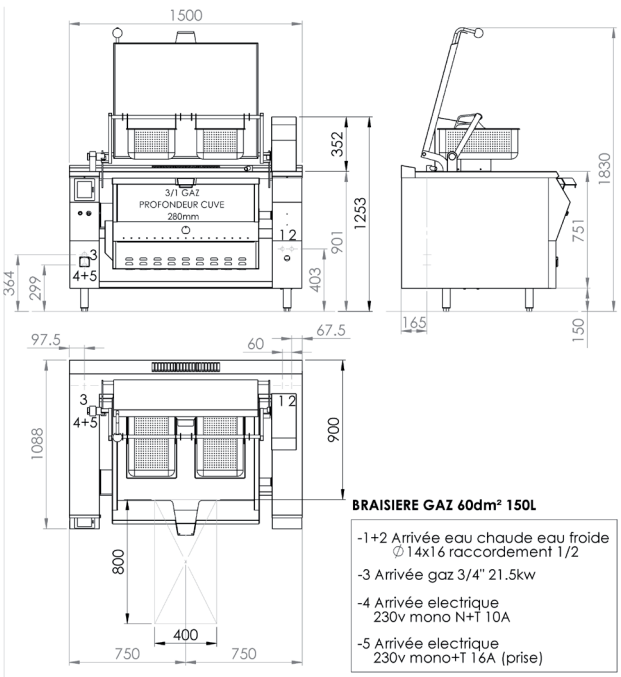

BRAISIERE GAZ 60dm² 150L

- -1+2 Arrivée eau chaude eau froide ∅14x16 raccordement 1/2
- -3 Arrivée gaz 3/4" 21.5kw
- -4 Arrivée electrique 230v mono N+T 10A
- -5 Arrivée electrique 230v mono+T 16A (prise)

1	Inox	/	417.8 Kgs	N° plan
Nbr	Matière	Epaisseur / Dimension	Masse	**BG 150-RPV**

RESERVATION BG 150+RPV

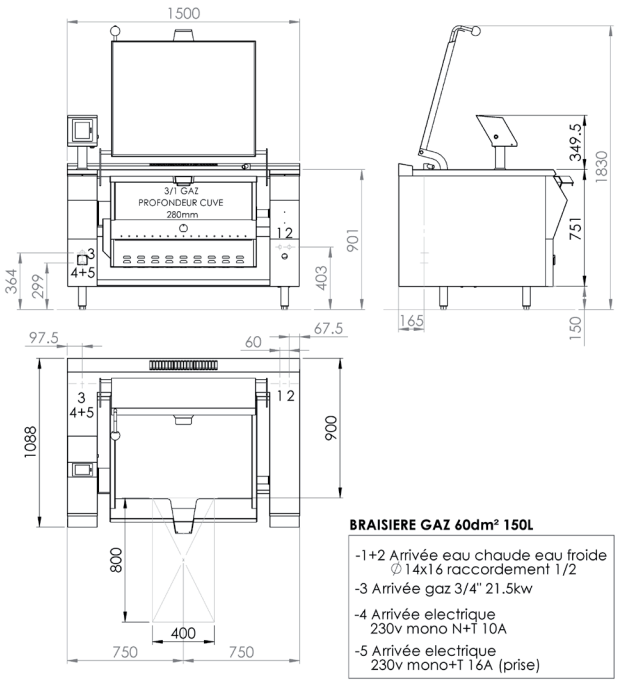

BRAISIERE GAZ 60dm² 150L

- -1+2 Arrivée eau chaude eau froide ∅14x16 raccordement 1/2
- -3 Arrivée gaz 3/4" 21.5kw
- -4 Arrivée electrique 230v mono N+T 10A
- -5 Arrivée electrique 230v mono+T 16A (prise)

1	Inox	/	401.3 Kgs	N° plan
Nbr	Matière	Epaisseur / Dimension	Masse	**BG 150 PUPITRE**

RESERVATION BG 150 PUPITRE

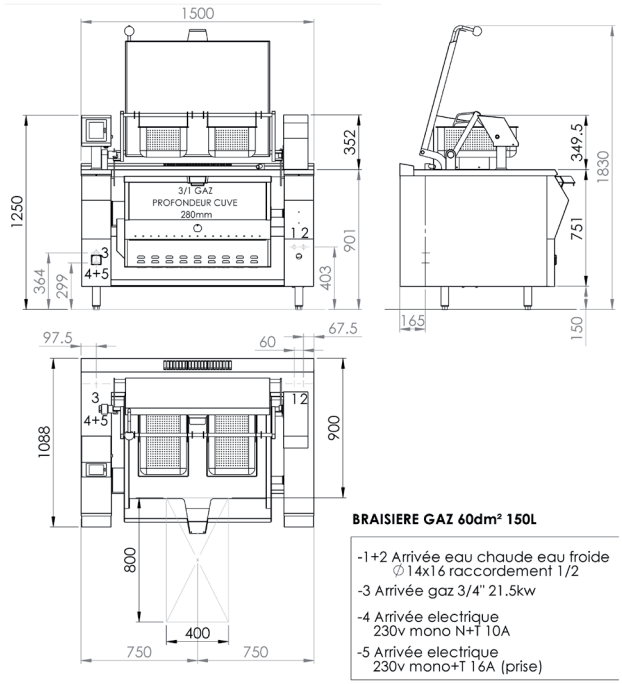

BRAISIERE GAZ 60dm² 150L

- -1+2 Arrivée eau chaude eau froide ∅14x16 raccordement 1/2
- -3 Arrivée gaz 3/4" 21.5kw
- -4 Arrivée electrique 230v mono N+T 10A
- -5 Arrivée electrique 230v mono+T 16A (prise)

1	Inox	/	421.4 Kgs	N° plan
Nbr	Matière	Epaisseur / Dimension	Masse	**BG 150-RPV PUPITRE**

RESERVATION BG 150 - RPV PUPITRE

Enodis Productions

FICHE TECHNIQUE

Modèle BG 200

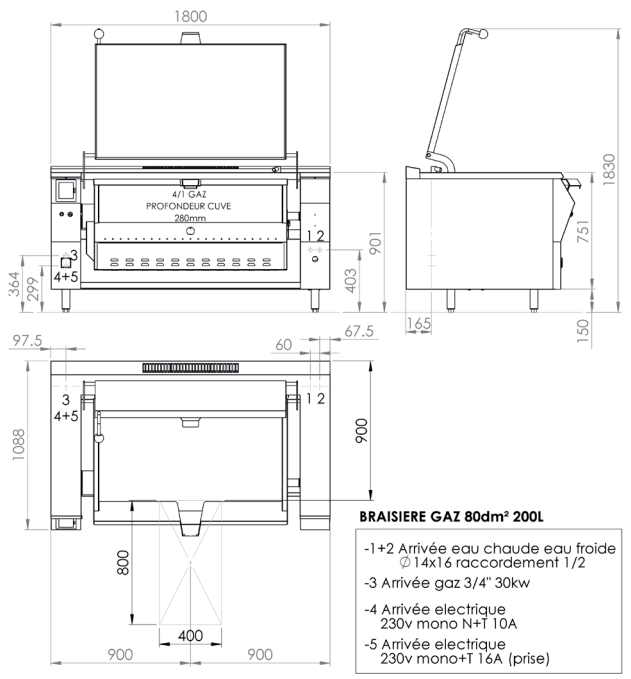

BRAISIERE GAZ 80dm² 200L

-1+2 Arrivée eau chaude eau froide ∅14x16 raccordement 1/2
-3 Arrivée gaz 3/4" 30kw
-4 Arrivée electrique 230v mono N+T 10A
-5 Arrivée electrique 230v mono+T 16A (prise)

1	Inox	/	465.6 Kgs	N° plan
Nbr	Matière	Epaisseur / Dimension	Masse	**BG 200**

Echelle : 1:50

RESERVATION BG 200

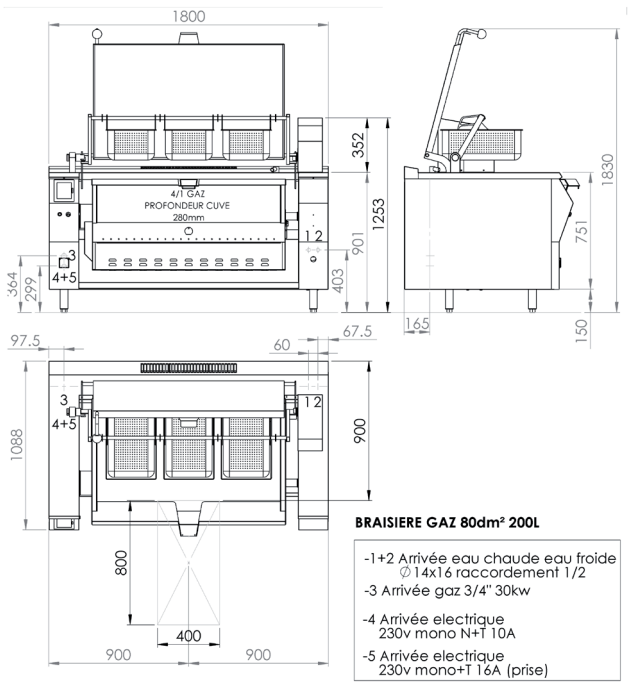

BRAISIERE GAZ 80dm² 200L

-1+2 Arrivée eau chaude eau froide ∅14x16 raccordement 1/2
-3 Arrivée gaz 3/4" 30kw
-4 Arrivée electrique 230v mono N+T 10A
-5 Arrivée electrique 230v mono+T 16A (prise)

1	Inox	/	485.2 Kgs	N° plan
Nbr	Matière	Epaisseur / Dimension	Masse	**BG 200-RPV**

RESERVATION BG 200-RPV

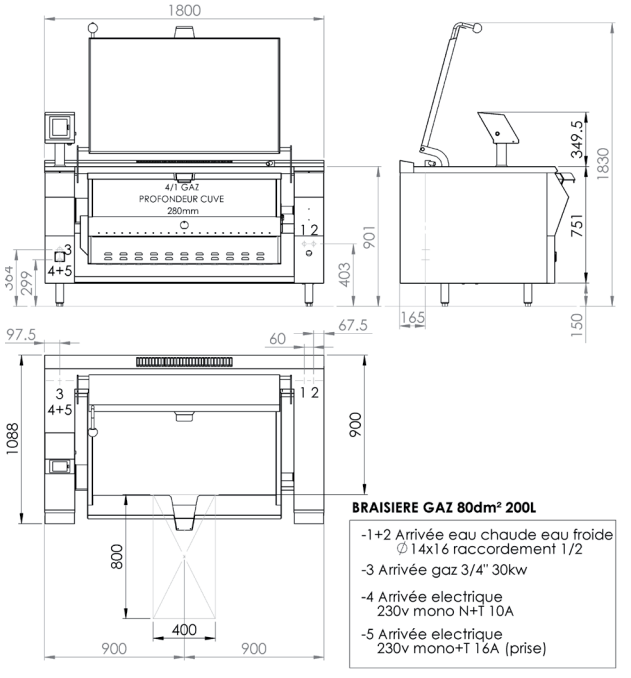

BRAISIERE GAZ 80dm² 200L

-1+2 Arrivée eau chaude eau froide ∅14x16 raccordement 1/2
-3 Arrivée gaz 3/4" 30kw
-4 Arrivée electrique 230v mono N+T 10A
-5 Arrivée electrique 230v mono+T 16A (prise)

1	Inox	/	469.1 Kgs	N° plan
Nbr	Matière	Epaisseur / Dimension	Masse	**BG 200 PUPITRE**

RESERVATION BG 200 AVEC PUPITRE

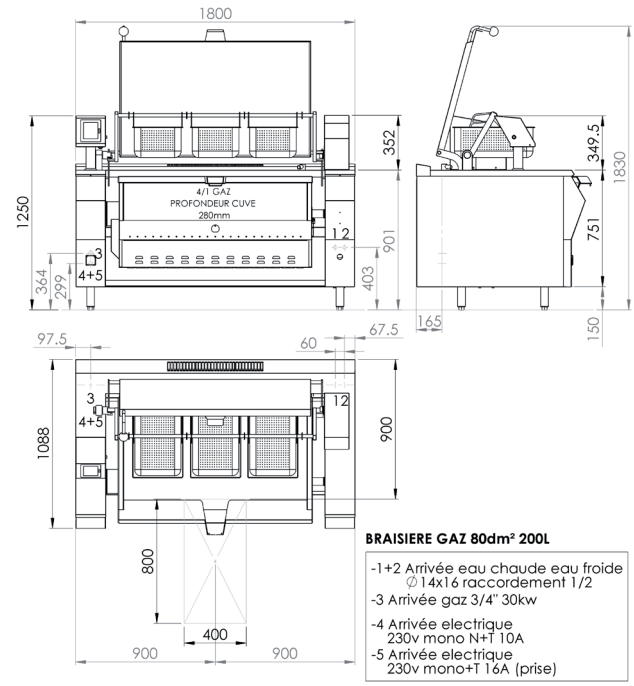

BRAISIERE GAZ 80dm² 200L

-1+2 Arrivée eau chaude eau froide ∅14x16 raccordement 1/2
-3 Arrivée gaz 3/4" 30kw
-4 Arrivée electrique 230v mono N+T 10A
-5 Arrivée electrique 230v mono+T 16A (prise)

1	Inox	/	488.8 Kgs	N° plan
Nbr	Matière	Epaisseur / Dimension	Masse	**BG 200-RPV PUPITRE**

RESERVATION BG 200 - RPV AVEC PUPITRE

Enodis se réserve le droit de modifier à tout moment les caractéristiques de ses appareils

05/2017 - AFR - Document non contractuel

ENODIS France
Parc d'activités des Radars
23 rue Condorcet
91712 Fleury-Mérogis Cedex

Tél. 01 69 02 25 25
Fax. 01 69 02 25 00
email : infos@enodis.fr

www.enodis.fr

Doc BG
05/2017.V1

Enodis Fabricant Grande Cuisine

Enodis Productions

FICHE TECHNIQUE

Braisières basculantes électriques

Modèles ☐ BE 100 ☐ BE 150 ☐ BE 200 ☐ BE 260

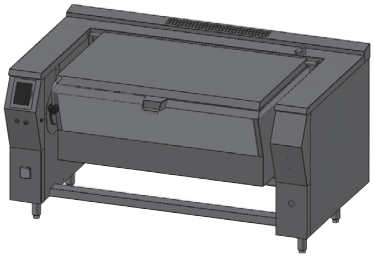

BE 200

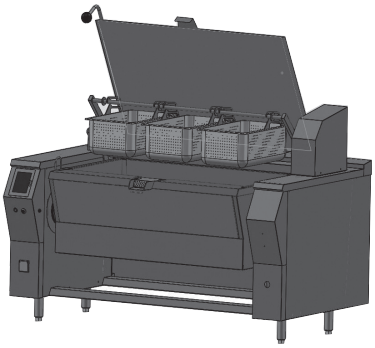

BE 200-RPV

Équipements de série

- Braisière sur pieds inox de 150 mm
- Couvercle doublé isolé et étanche (sans vis) équilibré en toutes positions
- Alimentation eau par le rejet fixé sur la plage arrière
- Basculement de la cuve à l'avant par vérin électrique étanche commandé à partir de l'écran (hauteur sous le bec : 300 mm. Pour la BE 260 : 140 mm).
- Sécurité de surchauffe
- Arrêt de chauffe en position basculée
- Douchette sur enrouleur
- Prise de courant mono
- **Automate écran tactile couleur*** permettant la gestion :
  - des électrovannes d'alimentation d'eau
    - eau chaude et eau froide sans limite de quantité
    - comptage intégré pour l'eau froide
  - de la régulation de la température par l'intermédiaire des thermocouples :
    - fond 250 °C
    - cuve (150 °C - liquide)
    - fond + cuve ensemble
  - programmation des modes et temps de cuisson
  - Démarrage différé de la cuisson
  - Transfert HACCP sur clé USB
  - Précâblage pour traçabilité sortie 0-10V

Options et accessoires

- Sonde à piquer permettant la régulation bain + produits
- Gestion d'énergie
- Robinet de puisage (pour vider sans basculer)
- Crépine
- Braisière mobile sur 4 roulettes chape inox dont 2 à frein
- Rampe pare-chocs, perche
- Pieds inox hauteur 250 mm
- Relevage paniers
- Pupitre

**Colonne gauche*

Caractéristiques générales

Cuve largement rayonnée en inox (40/10 pour le fond, l'arrière, les côtés et l'avant), doublée sur les côtés et l'arrière, avec retenue à l'avant canalisant le vidage.
Fond bi-métal 4+12.

Écran d'accueil

Résistances inox bridées sous le fond assurant une parfaite répartition.
Accès aux principaux composants **par l'avant de l'appareil.**
Plage épaisseur 15/10e écartées de **80 mm** de la cuve (**facilité de nettoyage**).

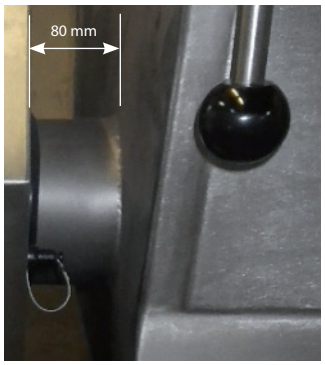

Passage des énergies par l'axe de basculement

Châssis en profilés inox. Habillage inox brossé.
Grand modèle disponible avec surface de cuisson de 110 dm² : BBE 260 : voir fiche technique correspondante.
Compatibilité électro-magnétique (CEM).

Bec en forme de guide-jet et lèvres de retenue importantes canalisant le vidage.

ENODIS France
Parc d'activités des Radars
23 rue Condorcet
91712 Fleury-Mérogis Cedex

Tél. 01 69 02 25 25
Fax. 01 69 02 25 00
email : infos@enodis.fr

www.enodis.fr
Doc BE
05/2017.V1

Enodis Fabricant Grande Cuisine

Enodis Productions

FICHE TECHNIQUE

Modèle BE 100

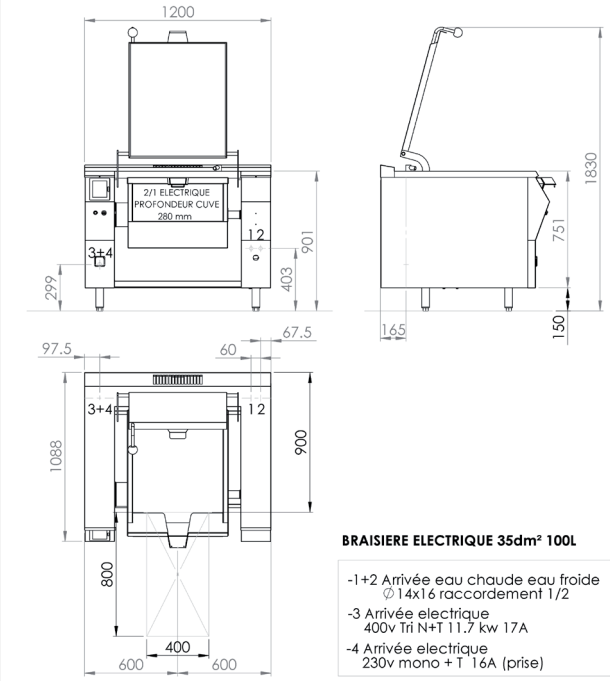

BRAISIERE ELECTRIQUE 35dm² 100L

-1+2 Arrivée eau chaude eau froide
∅14x16 raccordement 1/2
-3 Arrivée electrique
400v Tri N+T 11.7 kw 17A
-4 Arrivée electrique
230v mono + T 16A (prise)

1	Inox	/	305.5 Kgs	N° plan
Nbr	Matière	Epaisseur / Dimension	Masse	**BE 100**

RESERVATIONS BE 100

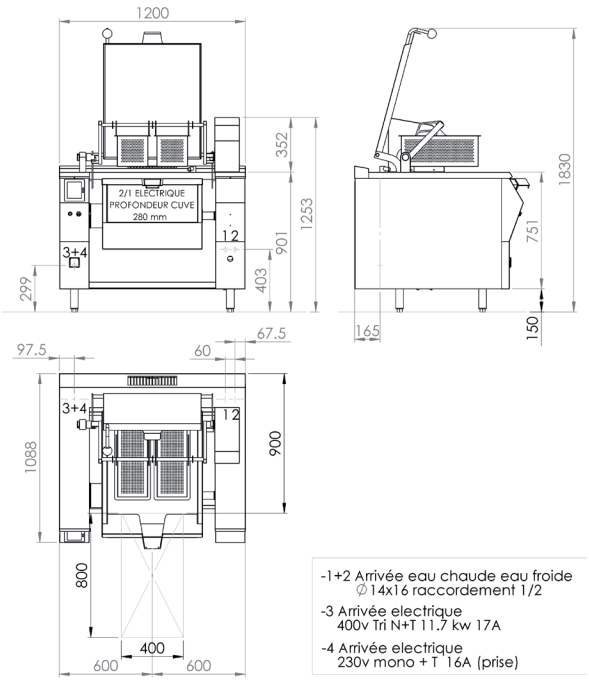

-1+2 Arrivée eau chaude eau froide
∅14x16 raccordement 1/2
-3 Arrivée electrique
400v Tri N+T 11.7 kw 17A
-4 Arrivée electrique
230v mono + T 16A (prise)

1	Inox	/	330.3 Kgs	N° plan
Nbr	Matière	Epaisseur / Dimension	Masse	**BE 100-RPV**

RESERVATION BE 100-RPV

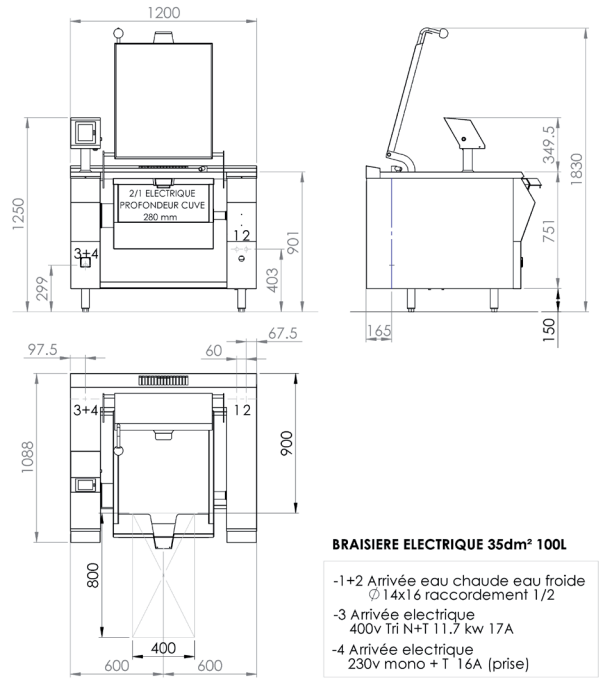

BRAISIERE ELECTRIQUE 35dm² 100L

-1+2 Arrivée eau chaude eau froide
∅14x16 raccordement 1/2
-3 Arrivée electrique
400v Tri N+T 11.7 kw 17A
-4 Arrivée electrique
230v mono + T 16A (prise)

1	Inox	/	309.0 Kgs	N° plan
Nbr	Matière	Epaisseur / Dimension	Masse	**BE 100 PUPITRE**

RESERVATION BE 100 PUPITRE

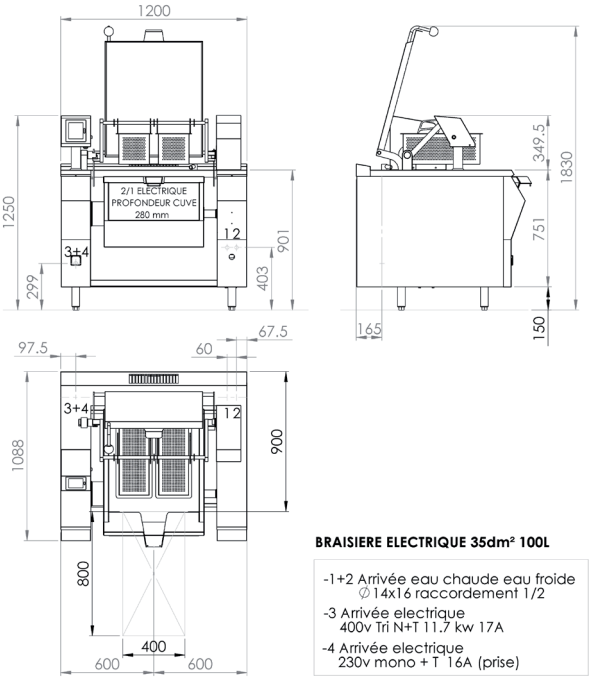

BRAISIERE ELECTRIQUE 35dm² 100L

-1+2 Arrivée eau chaude eau froide
∅14x16 raccordement 1/2
-3 Arrivée electrique
400v Tri N+T 11.7 kw 17A
-4 Arrivée electrique
230v mono + T 16A (prise)

1	Inox	/	334.0 Kgs	N° plan
Nbr	Matière	Epaisseur / Dimension	Masse	**BE 100-RPV PUPITRE**

RESERVATIONS BE 100-RPV PUPITRE

Enodis Productions

FICHE TECHNIQUE

Modèle BE 150

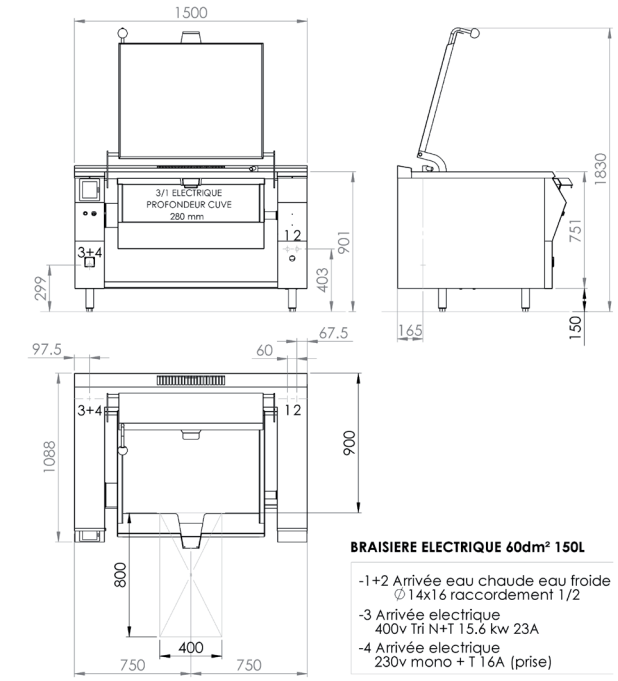

BRAISIERE ELECTRIQUE 60dm² 150L

-1+2 Arrivée eau chaude eau froide
∅14x16 raccordement 1/2
-3 Arrivée electrique
400v Tri N+T 15.6 kw 23A
-4 Arrivée electrique
230v mono + T 16A (prise)

1	Inox	/	375.5 Kgs	N° plan
Nbr	Matière	Epaisseur / Dimension	Masse	**BE 150**

RESERVATION BE 150

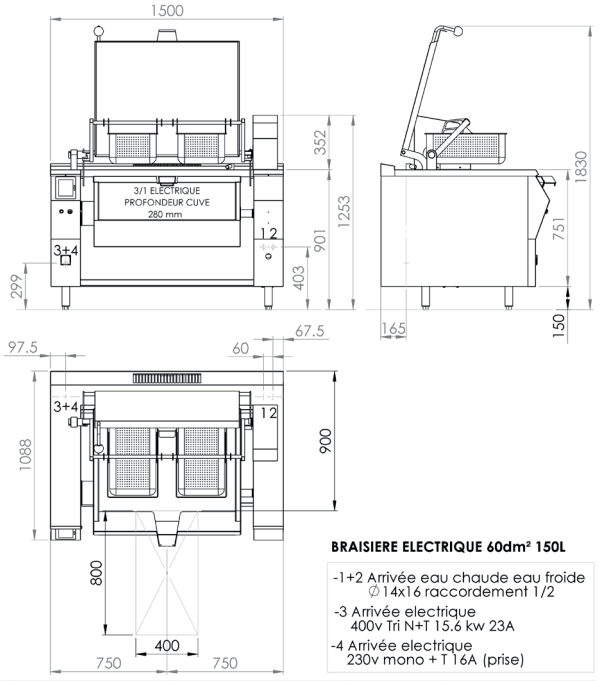

BRAISIERE ELECTRIQUE 60dm² 150L

-1+2 Arrivée eau chaude eau froide
∅14x16 raccordement 1/2
-3 Arrivée electrique
400v Tri N+T 15.6 kw 23A
-4 Arrivée electrique
230v mono + T 16A (prise)

1	Inox	/	Kgs	N° plan
Nbr	Matière	Epaisseur / Dimension	Masse	**BE 150-RPV**

RESERVATIONS BE 150-RPV

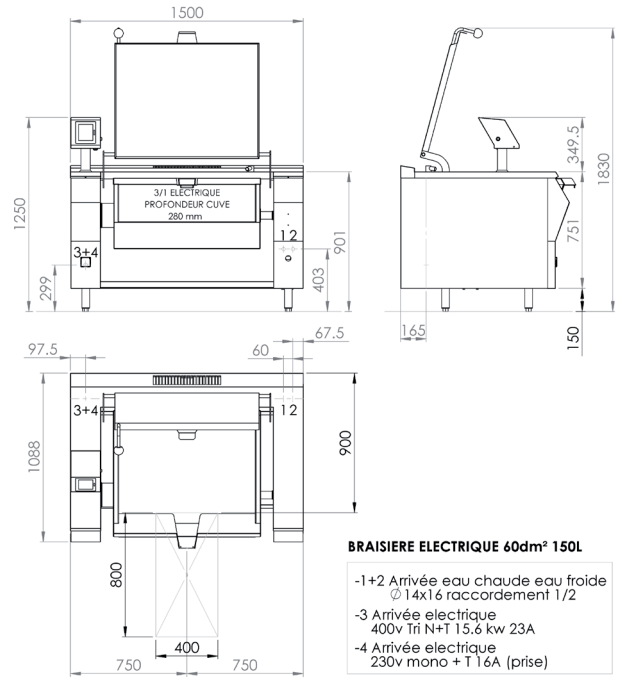

BRAISIERE ELECTRIQUE 60dm² 150L

-1+2 Arrivée eau chaude eau froide
∅14x16 raccordement 1/2
-3 Arrivée electrique
400v Tri N+T 15.6 kw 23A
-4 Arrivée electrique
230v mono + T 16A (prise)

1	Inox	/	379.1 Kgs	N° plan
Nbr	Matière	Epaisseur / Dimension	Masse	**BE 150 PUPITRE**

RESERVATION BE 150 PUPITRE

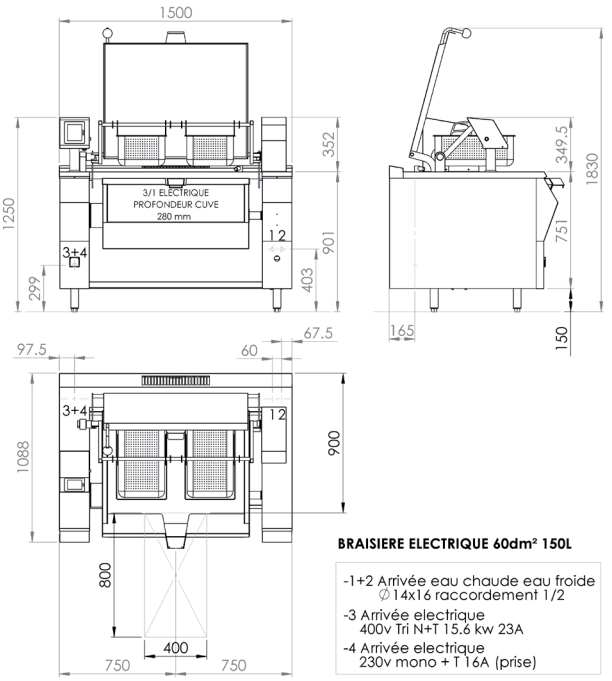

BRAISIERE ELECTRIQUE 60dm² 150L

-1+2 Arrivée eau chaude eau froide
∅14x16 raccordement 1/2
-3 Arrivée electrique
400v Tri N+T 15.6 kw 23A
-4 Arrivée electrique
230v mono + T 16A (prise)

1	Inox	/	399.2 Kgs	N° plan
Nbr	Matière	Epaisseur / Dimension	Masse	**BE 150-RPV PUPITRE**

RESERVATIONS BE 150-RPV PUPITRE

Enodis Productions

FICHE TECHNIQUE

Modèle BE 200

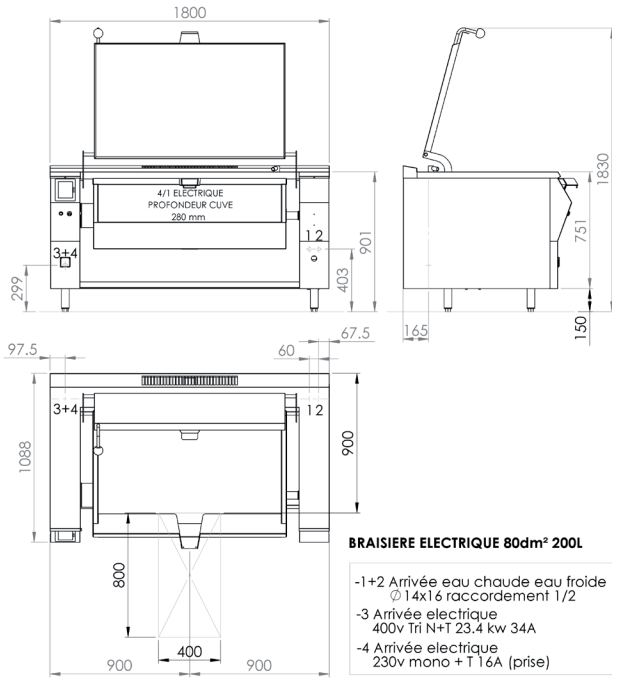

BRAISIERE ELECTRIQUE 80dm² 200L

-1+2 Arrivée eau chaude eau froide
∅14x16 raccordement 1/2
-3 Arrivée electrique
400v Tri N+T 23.4 kw 34A
-4 Arrivée electrique
230v mono + T 16A (prise)

1	Inox	/	444.8 Kgs	N° plan
Nbr	Matière	Epaisseur / Dimension	Masse	**BE 200**

RESERVATION BE 200

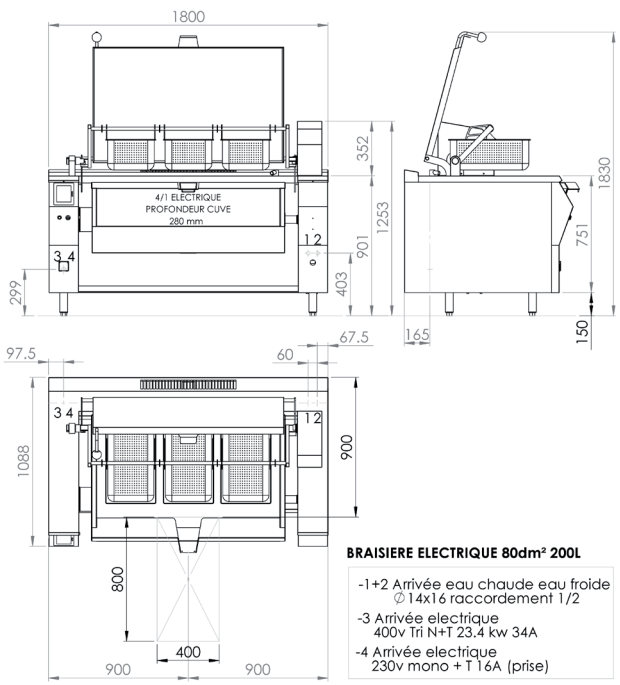

BRAISIERE ELECTRIQUE 80dm² 200L

-1+2 Arrivée eau chaude eau froide
∅14x16 raccordement 1/2
-3 Arrivée electrique
400v Tri N+T 23.4 kw 34A
-4 Arrivée electrique
230v mono + T 16A (prise)

1	Inox	/	466.3 Kgs	N° plan
Nbr	Matière	Epaisseur / Dimension	Masse	**BE 200-RPV**

RESERVATION BE 200-RPV

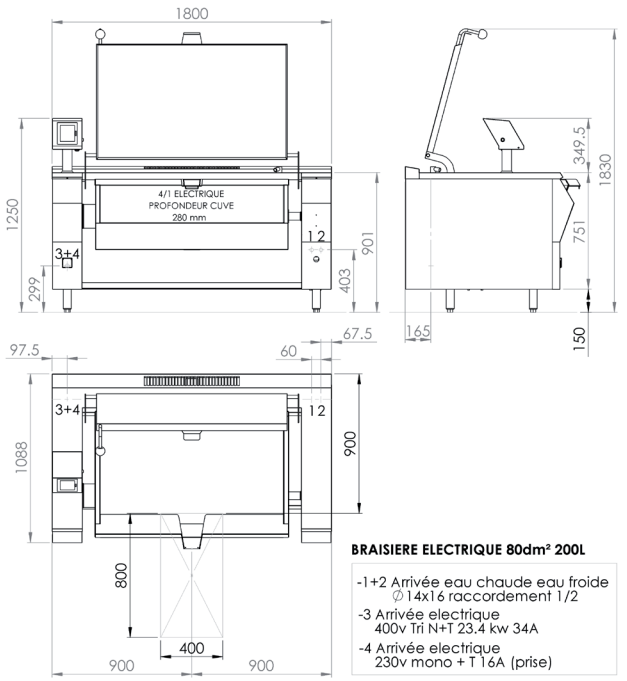

BRAISIERE ELECTRIQUE 80dm² 200L

-1+2 Arrivée eau chaude eau froide
∅14x16 raccordement 1/2
-3 Arrivée electrique
400v Tri N+T 23.4 kw 34A
-4 Arrivée electrique
230v mono + T 16A (prise)

1	Inox	/	448.3 Kgs	N° plan
Nbr	Matière	Epaisseur / Dimension	Masse	**BE 200 PUPITRE**

RESERVATIONS BE 200 PUPITRE

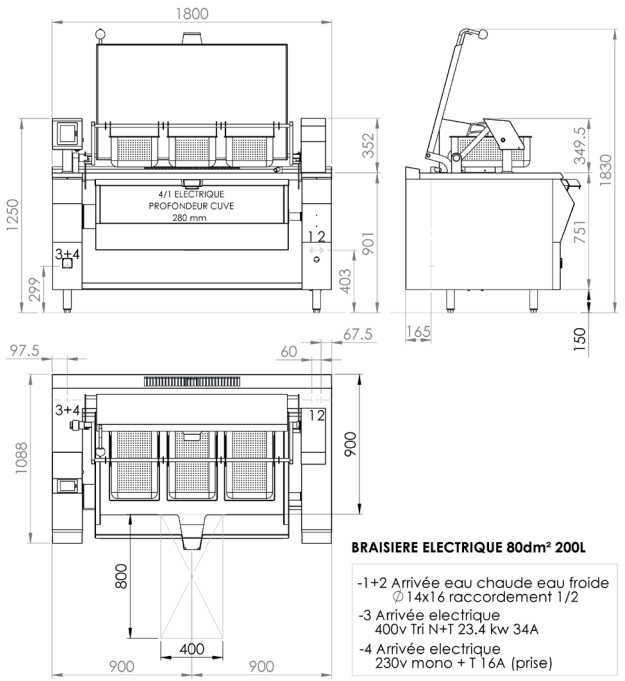

BRAISIERE ELECTRIQUE 80dm² 200L

-1+2 Arrivée eau chaude eau froide
∅14x16 raccordement 1/2
-3 Arrivée electrique
400v Tri N+T 23.4 kw 34A
-4 Arrivée electrique
230v mono + T 16A (prise)

1	Inox	/	469.9 Kgs	N° plan
Nbr	Matière	Epaisseur / Dimension	Masse	**BE 200-RPV PUPITRE**

RESERVATIONS BE 200-RPV PUPITRE

Enodis Productions

FICHE TECHNIQUE

Modèle BE 260

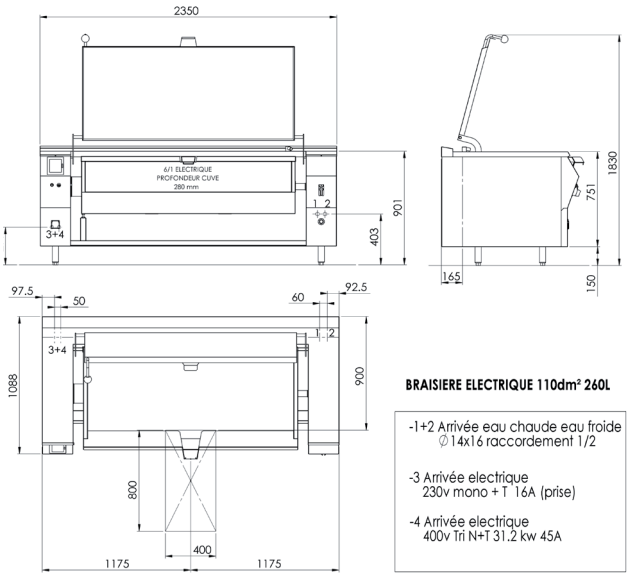

BRAISIERE ELECTRIQUE 110dm² 260L

-1+2 Arrivée eau chaude eau froide
∅14x16 raccordement 1/2

-3 Arrivée electrique
230v mono + T 16A (prise)

-4 Arrivée electrique
400v Tri N+T 31.2 kw 45A

	Modif puissance electrique 4			
A	DESCRIPTION		20/04/2017	LL
1	Inox	/	703.0 Kgs	N° plan
Nbr	Matière	Epaisseur / Dimension	Masse	**BE 260-A**

RESERVATIONS BE 260

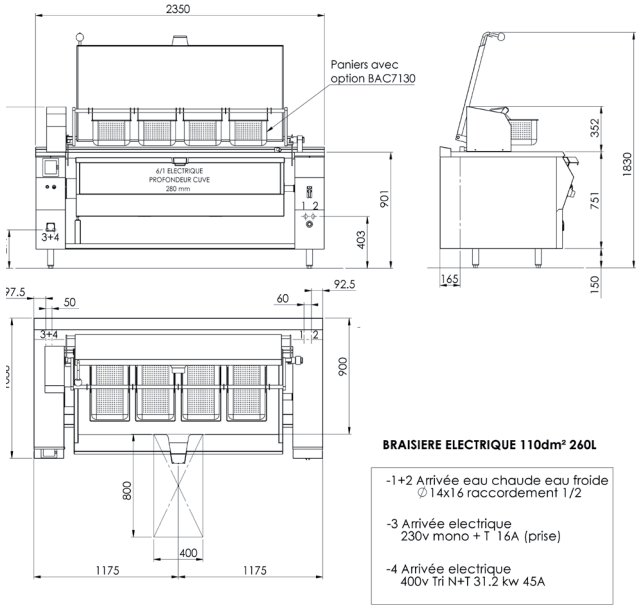

BRAISIERE ELECTRIQUE 110dm² 260L

-1+2 Arrivée eau chaude eau froide
∅14x16 raccordement 1/2

-3 Arrivée electrique
230v mono + T 16A (prise)

-4 Arrivée electrique
400v Tri N+T 31.2 kw 45A

	REVISIONS			
A	Mondif puissance arrivée electrique 4		20/04/2017	LL
1	Inox	/	763.1 Kgs	N° plan
Nbr	Matière	Epaisseur / Dimension	Masse	**BE 260-RPV-A**

RESERVATIONS BE 260-RPV

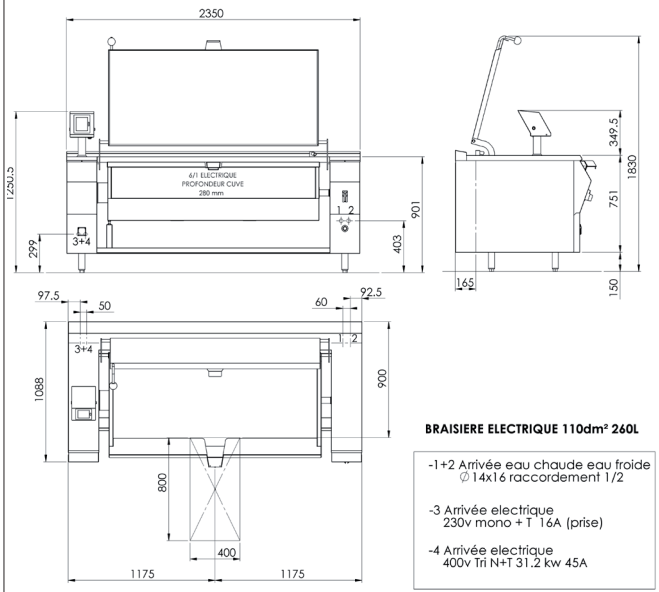

BRAISIERE ELECTRIQUE 110dm² 260L

-1+2 Arrivée eau chaude eau froide
∅14x16 raccordement 1/2

-3 Arrivée electrique
230v mono + T 16A (prise)

-4 Arrivée electrique
400v Tri N+T 31.2 kw 45A

	REVISIONS			
A	Modif puissance arrivée electrique 4		20/04/2017	LL
1	Inox	/	706.4 Kgs	N° plan
Nbr	Matière	Epaisseur / Dimension	Masse	**BE 260 PUPITRE**

RESERVATIONS BE 260 PUPITRE

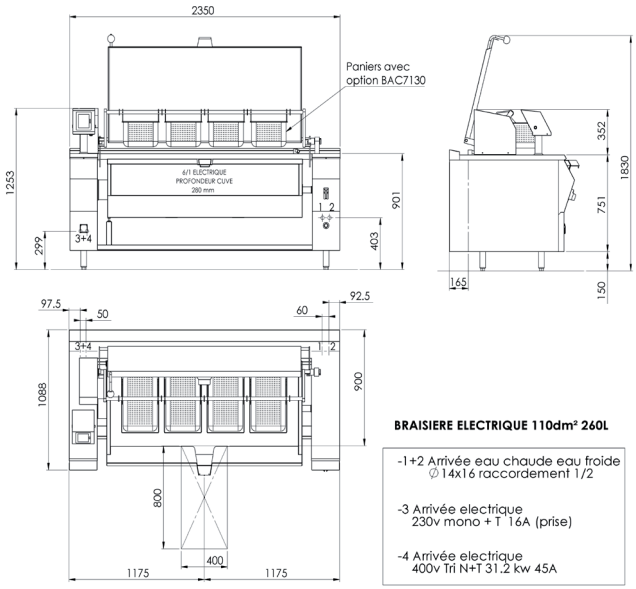

BRAISIERE ELECTRIQUE 110dm² 260L

-1+2 Arrivée eau chaude eau froide
∅14x16 raccordement 1/2

-3 Arrivée electrique
230v mono + T 16A (prise)

-4 Arrivée electrique
400v Tri N+T 31.2 kw 45A

	REVISIONS			
A	Modif puissance arrivée electrique 4		20/04/2017	LL
1	Inox	/	766.5 Kgs	N° plan
Nbr	Matière	Epaisseur / Dimension	Masse	**BE 260-RPV-PUPITRE-A**

RESERVATIONS BE 260 RPV PUPITRE

05/2017 - AFR - Document non contractuel

Enodis se réserve le droit de modifier à tout moment les caractéristiques de ses appareils

ENODIS France
Parc d'activités des Radars
23 rue Condorcet
91712 Fleury-Mérogis Cedex

Tél. 01 69 02 25 25
Fax. 01 69 02 25 00
email : infos@enodis.fr

www.enodis.fr

Doc BE
05/2017.V1

Enodis Fabricant Grande Cuisine